Коммерческое предложение
АО «Экспресс-пригород»

Экспресс-пригород

Эксклюзивные рекламные возможности АО «Экспресс-пригород»

АО «Экспресс-пригород» - это крупнейший за Уралом пригородный перевозчик и третья по объему пригородных перевозок компания на сети железных дорог России.

- Компания перевозит более **22 млн. пассажиров в год**
- Средняя проходимость вокзала – **15 000 чел. в сутки**

Мониторы в зале ожидания пригородного вокзала ст. Новосибирск-Главный

Количество экранов	Стоимость размещения за 1 месяц
3 шт.	6000 руб.
6 шт.	9000 руб.

- Разрешение экрана - 1920x1080
- Средняя частота показов - 1 раз в 3 минуты

Ролл-ап в переходе пригородного вокзала ст. Новосибирск-Главный

9000 руб. за 1 месяц

- Изготовление конструкции и ее доставка осуществляется рекламодателем

Цены указаны без учета НДС (20%)

Новосибирск, Д. Шамшурина, 41, Тел.: **+7(383)220-52-20**, reklama@express-prigorod.ru

Коммерческое предложение
АО «Экспресс-пригород»

Экспресс-пригород

Размещение стикеров в электропоездах

Размер, см	Верхний ярус (А1, В1)	Нижний ярус (А2, В2)
30х40	425 руб.	363 руб.
60х40	478 руб.	578 руб.
60х80	1087 руб.	
Межоконное размещение (М1, М2, М3 и др.)		
30х40	399 руб.	
30х80	578 руб.	

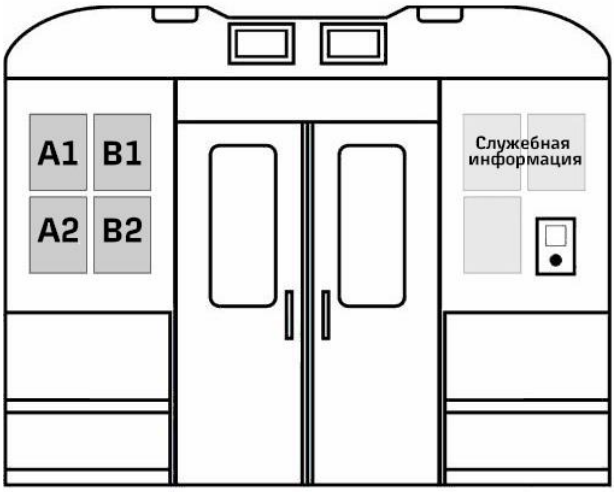

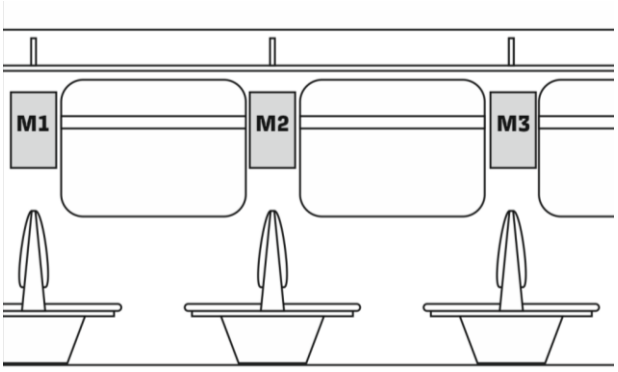

- Минимальное количество стикеров для размещения - **150 шт.**
- Стикеры у нас путешествуют по всем направлениям Новосибирской области, тем самым мы обеспечиваем максимальный охват аудитории пригородного сообщения.
- Печать стикеров осуществляет рекламодатель.
- Для размещения принимаются стикеры, напечатанные исключительно на самоклеящейся пленке Orakal (серия 620 или 1620). Иные виды рекламных материалов компания не разрешает.

СКИДКИ для Рекламных агентств

Период размещения	150 стикеров	280 стикеров	400 стикеров
1 месяц	5%	10%	10%
2 месяца	10%	10%	15%

Цены указаны без учета НДС (20%)

Новосибирск, Д. Шамшурина, 41, Тел.: **+7(383)220-52-20**, reklama@express-prigorod.ru